od 800 do 1000 l

Niezależne podgrzewacze ciepłej wody użytkowej

BPB

150, 200, 300, 401, 501

KOMFORT



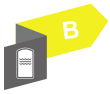

— Niezależne podgrzewacze ciepłej wody użytkowej
— Zasobnik z blachy stalowej pokrytej emalią dopuszczoną do kontaktu ze środkami spożywczymi, ochrona antykorozyjna przy pomocy anody magnezowej z przyciskiem „test”
— Wymiennik o dużej pojemności, w kształcie wężownicy, stalowy, emaliowany
— Klapa rewizyjna z boku DN 120 i termometr
— Wlot wody zimnej u dołu, służący również jako otwór spustowy
— Izolacja o grubości 75 mm z pianki poliuretanowej (bezfreonowej) wtryskiwanej bezpośrednio w obudowie zewnętrznej
— Obudowa zewnętrzna z ABS o gładkiej powierzchni, z pokrywą z ABS koloru szarego

Wymiary

1	Wypływ c.w.u. G 1
2	Cyrkulacja G 3/4
3	Wlot wymiennika G 1
4	Tuleja zanurzeniowa dla czujnika c.w.u. Ø wewn. 16,1 mm
5	Wylot wymiennika G 1
6	Wlot wody zimnej i otwór spustowy G 1
7	Termometr
8	Anoda (3)

(1) Nóżki regulowane od 19 do 29 mm
(2) Dla modeli 300, 400 i 500 litrów
(3) Dla modelu 150 litrów tylko górna anoda

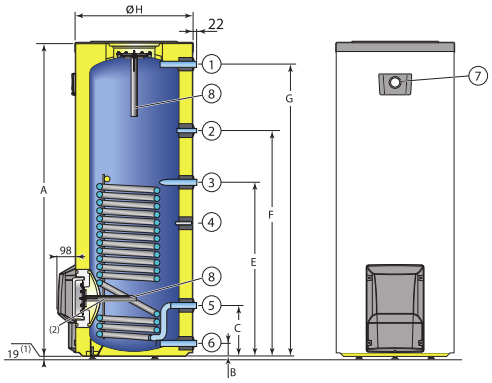

	BPB 150	BPB 200	BPB 300	BPB 401	BPB 501
A	964	1234	1754	1642	1760
B	70	70	70	66	71
C	282	282	282	282	283
E	612	747	972	972	1152
F	692	910	1262	1220	1348
G	844	1114	1634	1509	1618
Ø H	660	660	660	760	810

Dane techniczne

Max. temperatura robocza:
- ob. pierwotny (wymiennik): 110°C
- ob. wtórny (zasobnik): 95°C

Max. ciśnienie robocze:
- ob. pierwotny (wymiennik): 10 bar
- ob. wtórny (zasobnik): 10 bar

Model		BPB 150	BPB 200	BPB 300	BPB 401	BPB 501
Klasa efektywności energetycznej		B	B	B	B	B
Pojemność zasobnika	l	145	195	290	385	485
Powierzchnia wymiany	m^2	0,84	1,2	1,7	2,2	3,1
Pojemność wężownicy	l	5,6	8,1	11,4	14,8	20,8
Znamionowe natęż. przepływu w ob. pierw.	m^3/h	3	3	3	3	3
Strata ciśnienia na wężownicy przy 3 m^3/h	kPa	12	14	17	20	26
Moc wymiany przy Δt = 35 K (1)	kW	29	39	54	68	86
Wydajność godzinowa przy Δt = 35 K (1)	l/h	710	960	1330	1670	2110
Wydajność początk. w ciągu 10 min. przy Δt = 30 K (2)	l/10 min	250	340	520	670	800
Współczynnik strat ciepła UA	W/K	1,02	1,2	1,48	1,55	1,82
Straty postojowe przy ΔT 45 K	kWh/24h	1,1	1,3	1,6	1,68	1,97
Liczba znamionowa mocy N_L		2,5	4,7	11	16	20
Masa netto	kg	51,5	78	106,5	137	172

(1) temp. wody zimnej: 10°C, temp. zasil. ob. pierwotnego: 80°C, temp. wypływu c.w.u.: 45°C. (2) temp. wody zimnej: 10°C, temp. zasil. ob. pierwotnego: 80°C

CENA NETTO	BPB 150	BPB 200	BPB 300	BPB 401	BPB 501
Pakiet	EC609	EC610	EC611	EC790	EC795
Indeks	100018093	100018094	100018095	7682199	7682313
PLN	**5 700**	**6 380**	**7 840**	**10 640**	**11 620**

Wyposażenie dodatkowe

Akcesoria

		Pakiet	Indeks	PLN
	**Termostat do pompy ładującej SLA 2** Regulator różnicowy SLA2 dostarczany jest z 2 czujnikami. Umożliwia regulację temperatury niezależnego podgrzewacza połączonego z kotłem (bez regulatora), zasobnika buforowego z kotłem (bez regulatora), zasobnika buforowego z kotłem na drewno lub bufora solarnego. Możliwość monitorowania powrotu ogrzewania i obejścia podgrzewacza solarnego, jeżeli temperatura powrotu jest większa od temperatury podgrzewacza solarnego.	EC320	100007832	**1 300**
	**Zestaw połączeniowy wraz z pompą** Zestaw połączeniowy wraz z pompą modulującą do AMC/C140 45-115 z BPB 150-200-300.	EA121	100007827	**2 050**
	Aktywna anoda tytanowa do BPB 150-300	AJ38	89757752	**1 020**
	Correx Anoda prądowa samoadaptująca do BPB 401-501	AM7	89608920	**2 950**
	Zawór przełączający c.o./c.w.u. z czujnikiem c.w.u.	EH145	100015479	**2 050**
	Grzałka 3 kW 230V do BLC, BPB 150-500 (nie do BL 150) (1)	ER336	100020083	**2 640**
	Grzałka 1,7-5,3 kW (240/380 V) do BPB	EC740	7628986	**2 100**

(1) Montaż grzałki w osłonie nie jest zgodny z zastosowaniem anody zasilanej z obcego źródła "samoadaptującej"

BPB

150, 200, 300, 401, 501

Przykład konfiguracji

C 240-160 DIEMATIC Evolution
— 1 obieg bezpośredni
— 1 obieg ogrzewania podłogowego (z zaworem mieszającym)
— podgrzewacz c.w.u.

ZESTAWIENIE	PAKIET	INDEKS
C 240-160 Kocioł gazowy kondensacyjny	-	7745364
Płytka i czujnik dla jednego zaworu mieszającego	AD249	100013304
AF60 Czujnik zewnętrzny	FM46	85757741
Czujnik c.w.u.	AD212P	100000030P
BPB 501 Podgrzewacz c.w.u.	EC795	7682313
AQA Perla Black Zmiękczacz wody użytkowej 20 litrów	-	240029326

